kratki AIR 400V

Rekuperator
KRATKI AIR 400 VERTICAL

charakteryzuje się wertykalnym ułożeniem króćców oraz korpusem głównym wykonanym z materiału EPP.
Jako wykończenie wizualne obudowy, zastosowano blachę ocynkowaną, lakierowaną proszkowo w kolorze białym.

Główny korpus rekuperatora wykonany jest z materiału EPP – spieniony polipropylen

EPP można porównać do najbardziej wytrzymałych produktów na rynku tj. włókna szklanego czy tez włókna węglowego. Jest również powszechnie ceniony ze względu na wysoką odporność termiczną. Materiał pozostaje stabilny w szerokim zakresie temperatur od -40 do +60 °.

Dodatki ognioodporne stosowane ze środkami rozszerzającymi zapewniają niski stopień palności i doskonałą odporność na promieniowanie UV.

Jest doskonałym izolatorem dźwięku, chroni przed hałasem oraz zmniejsza drgania .

Poprzez wykonanie specjalnych felców połączeniowych w poszczególnych elementach, obudowa zamknięta, jest w stu procentach szczelna, co przekłada się na bardzo dobre wyniki sprawności odzysku ciepła.

Wykonania korpusu z polipropylenu, dwukrotnie zmniejszono masę jednostki centralnej w stosunku do ich odpowiedników z blachy, co znacznie ułatwia instalacje jednostki oraz transport.

Rekuperator w standardzie wyposażony jest w moduł internetowy pozwalający na zdalne sterowanie.

Jako wykończenie wizualne obudowy, zastosowano blachę ocynkowaną, lakierowaną proszkowo w kolorze białym.

Waga : 32kg

kratki AIR 400V

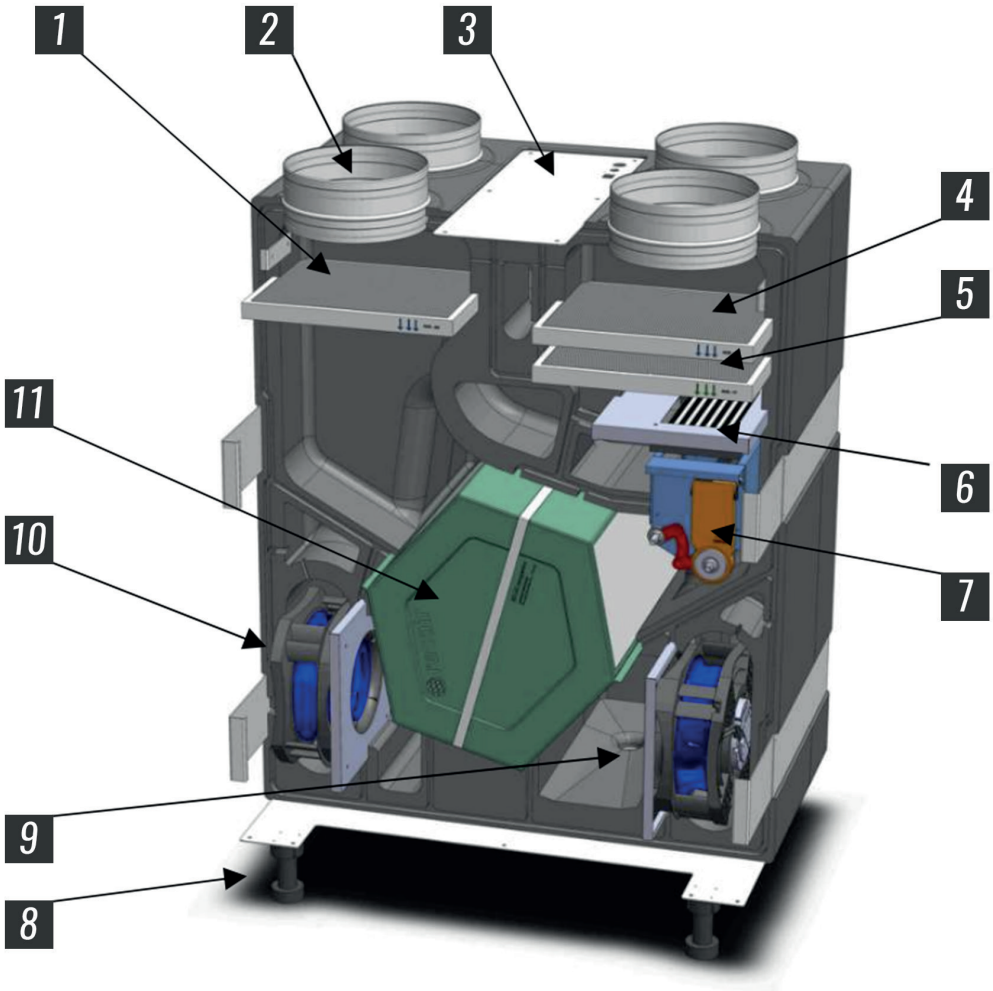

1 Filtr M5 w komorze wywiewu zabezpieczający wymiennik.

2 Przyłącza podłączenia do systemu: Ø200x4szt. Rekuperator AIR 400 Vertical

3 Sterowanie: AERO_4 – COMPIT. Moduł internetowy: INEXT – COMPIT.

4 Filtr M5 w komorze czerpni zabezpieczający wymiennik.

5 Filtr F7 w komorze czerpni. Opcjonalnie dla poprawienia jakości nawiewanego powietrza.

6 Nagrzewnica wstępna, PTC 2,0 KW. Uruchamiana automatycznie, której zadaniem jest przeciwdziałanie zamarzaniu wymiennika.

7 Bypass 100%, sterowany siłownikiem elektrycznym BELIMO CM230.

8 Nóżki regulowane.

9 Taca ociekowa

10 Wentylatory: GR20V-4IP.Z8.AR ECblue 170W. Instalowane w komorach czerpni i wyrzutni rekuperatora.

11 Wymiennik ciepła o konstrukcji krzyżowej, przeciwprądowej. Recair RS160ND-H500 MN.

kratki AIR 400V

Dane techniczne :

Parametry znamionowe	AIR 400 V
Napięcie zasilania V/Hz	1x 230 V
Maksymalna moc wentylatora	2szt x 170 W
Maksymalny pobór prądu wentylatora [A]	2 x 0,74 A
Wydajność maksymalna m3/h	420
Obroty wentylatora obr/min	3400
Poziom hałas [(dB) A/3m]	45
Maksymalna temperatura tłoczonego powietrza°C	50
Maksymalna sprawność wymiennika [%]	Do 98%
Materiał wymiennika	polistyren
Materiał obudowy	EPP/stal malowana proszkowo
Izolacja	EPP
Filtr czerpnia	F5+F7
Filtr wyciąg	F5
Średnica króćców przyłączeniowych powietrza	200
Waga [kg]	32
Spręż dyspozycyjny	510 Pa
Rodzaj sterownika	Aero 4
Wymiary [szerokość x długość x wysokość]	602x720x1075
Moc nagrzewnicy wstępnej [kW]	2
Pobór prądu nagrzewnicy wstępnej [A]	-
Całkowita moc urządzenia [kW]	2,35
Całkowity pobór prądu [A]	15,39
BYPASS	STANDARD
Wymiennik ciepła	Krzyżowo-przeciwprądowy (opcja- entalpiczny)
Wentylatory	Wentylatory EC
Moduł internetowy	STANDARD

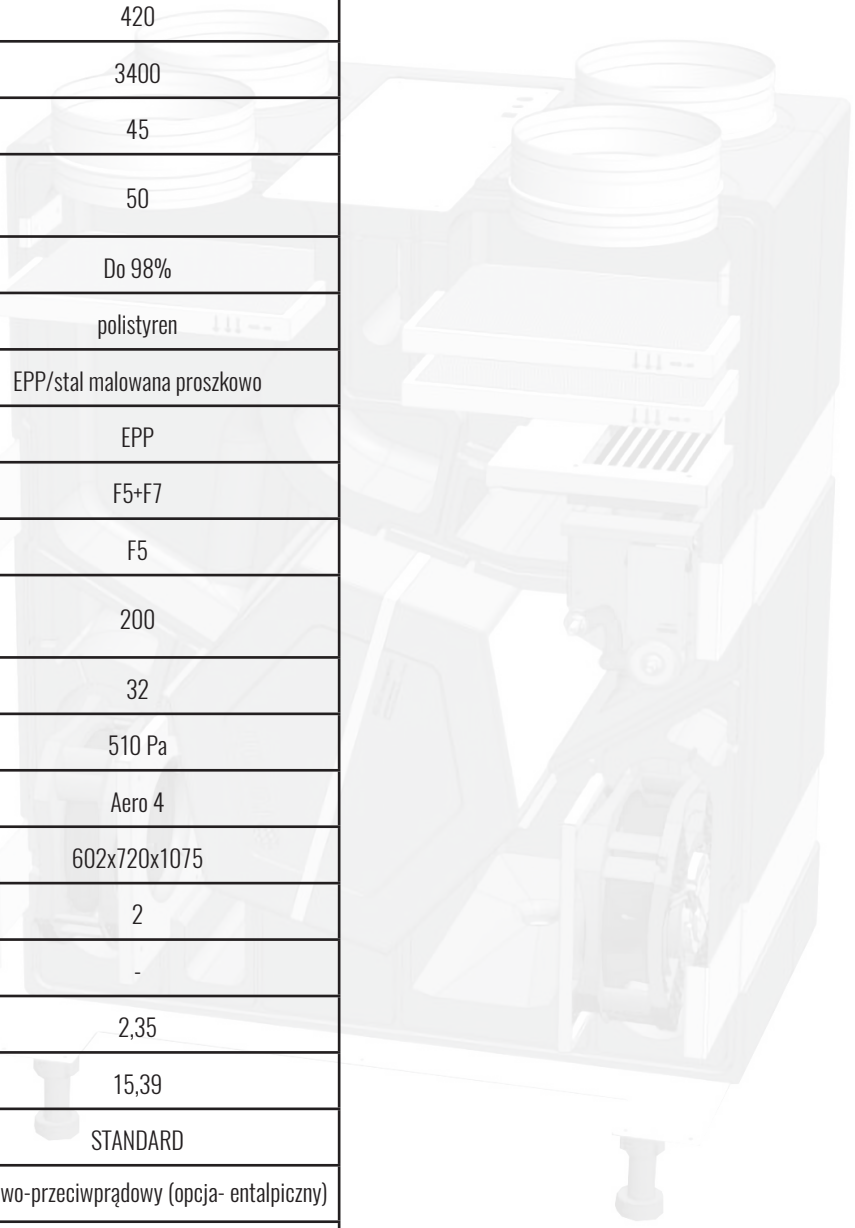

kratki AIR 400V
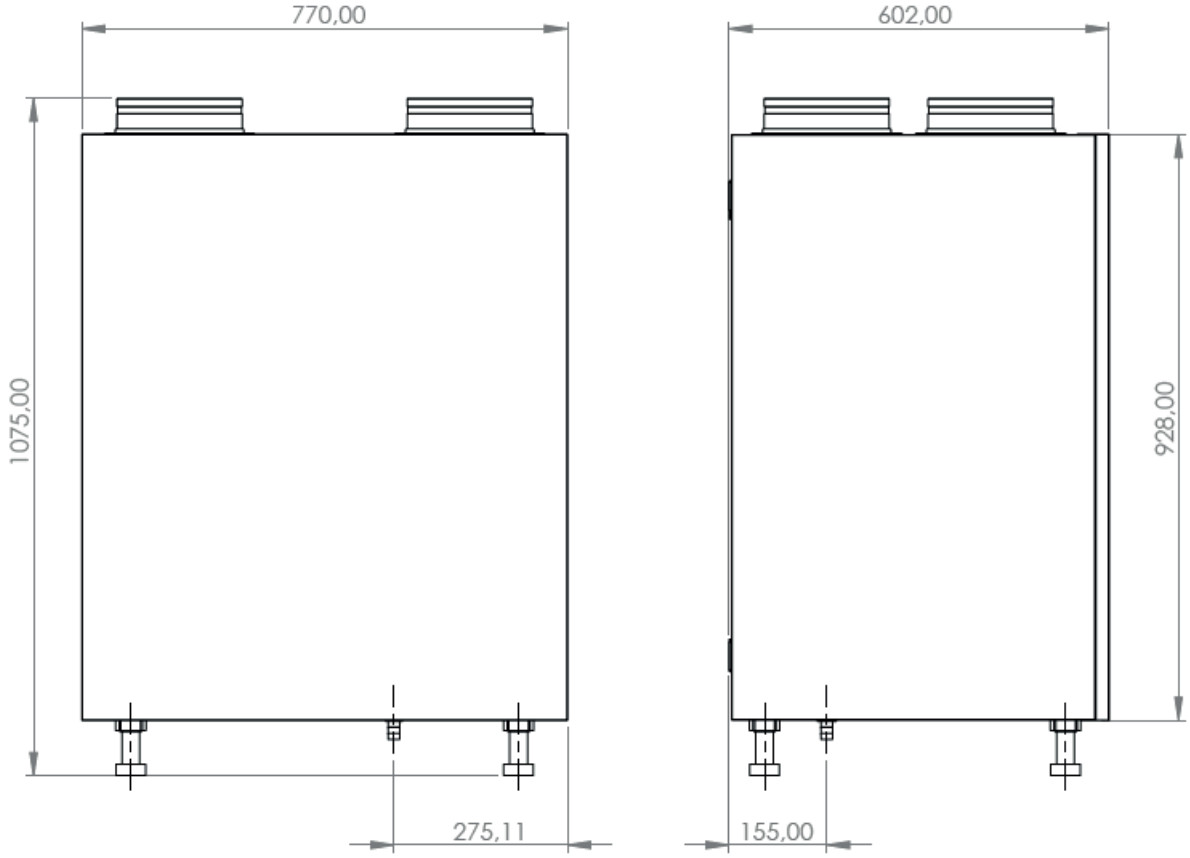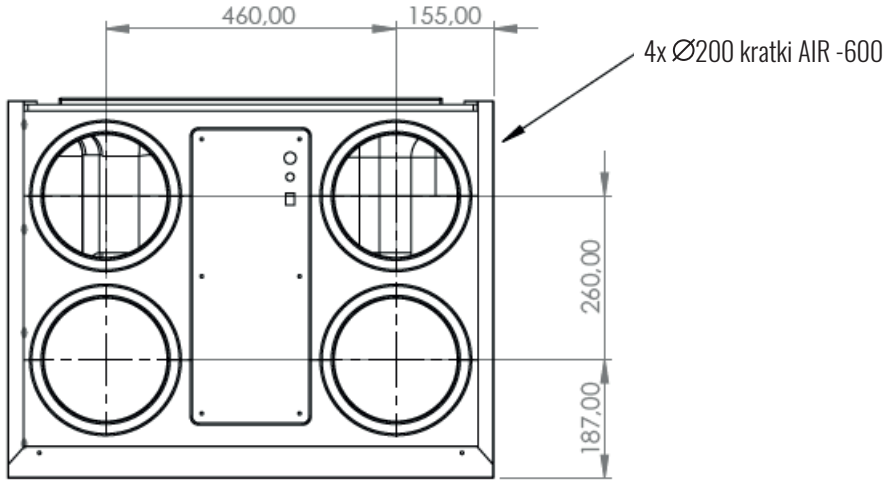
Rysunek techniczny :